X6 STANDARD

35 - 45 - 55

McCORMICK

McCORMICK X6 STANDARD
LE SPÉCIALISTE POUR TOUTES LES APPLICATIONS

Chaque tracteur McCormick reflète la passion et le dévouement des personnes impliquées dans la conception, dans les essais et dans la production de cette incroyable gamme de tracteurs. La gamme de tracteurs X6 se distingue par sa polyvalence, par sa simplicité, par sa fiabilité et par son confort.

La série **X6** de McCormick crée une nouvelle référence pour les tracteurs utilitaires destinés au travail des champs. Conçus pour être polyvalents, les tracteurs **X6** prennent en charge plusieurs fonctions, depuis les opérations dans les champs tels que la préparation des sols et la fenaison jusqu'aux activités de gestion de granges, avec facilité et en toute sécurité. Conçus et construits pour prendre en charge toutes les tâches de la ferme avec une fiabilité totale et un confort maximum, les tracteurs **X6** sont le choix idéal pour toutes les fermes.

Le nom de McCormick est depuis toujours associé à l'innovation. Choisir McCormick, c'est vous assurer le soutien d'un partenaire fiable qui vous offre une technologie de pointe et une polyvalence inégalée sans faire de compromis sur la simplicité.

MODÈLE	HP MAX.	PRISE DE FORCE MAX. EN HP
X6.35	110	86
X6.45	119	95
X6.55	126	102

POINTS FORTS

- Fabriqué et conçu par McCormick.
- Moteur DEUTZ 3,6L
- Transmission polyvalente pouvant aller jusqu'à 48 vitesses
- Inverseur de marche hydraulique avec commande de modulation de l'inverseur
- Essieu avant 4RM à bouton-poussoir
- Attelage trois points pour le levage lourd
- Grande cabine à 4 montants avec plancher totalement plat
- Système hydraulique à centre ouvert
- Système hydraulique supérieur de 24,3 gal/min (92 l/min)
- Siège passager de série
- Vitesse de transport de 25 mi/h (40 km/h)
- Blocage intégral des différentiels avant et arrière
- Affichage numérique du tableau de bord avant
- Équipement de série de Prise de force à 540 et 1 000 vitesses

MOTEUR DEUTZ AG : VOTRE COLLÈGUE DE CONFIANCE

Les trois modèles de la série **X6 Standard** sont équipés de moteurs turbo de quatre cylindres 3,6 L Deutz AG avancés avec une technologie multisoupapes, un interrefroidisseur et un système d'injection à rampe commune. Ces moteurs innovants respectent les réglementations sur les émissions de niveau 4 grâce à un système de réduction catalytique sélective (SCR) combiné avec un catalyseur à oxydation diesel (COD).

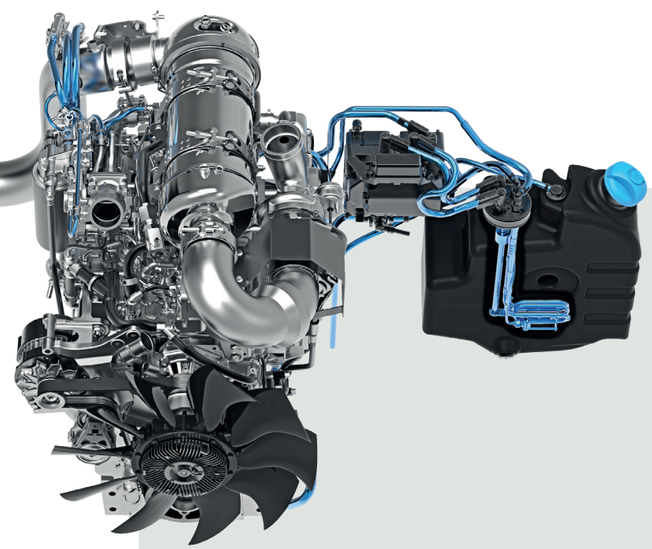

ÉCONOMIE DE CARBURANT

Les moteurs Deutz AG qui équipent la série **X6 Standard** sont équipés d'une injection de carburant à rampe commune, système d'injection de carburant informatisé qui fournit au moteur une quantité de carburant précisément mesurée, réduisant ainsi la consommation tout en maximisant la performance. Le rendement d'utilisation du carburant est encore amélioré avec le dispositif Engine Memo Switch, qui permet à l'opérateur d'enregistrer et de rappeler la vitesse de moteur la plus adaptée à l'outil utilisé. Le tracteur **X6** est équipé d'un réservoir de carburant de 39 gallons (150 litres) pour un fonctionnement prolongé sans ravitaillement.

SYSTÈME D'ÉMISSION SCR + COD

La technologie SCR, ou « réduction catalytique sélective », utilise du fluide Adblue® pour réduire les émissions de gaz d'échappement du moteur. Le fluide est injecté depuis un réservoir dédié dans le système d'échappement puis acheminé vers le système SCR où il réagit avec des gaz d'échappement, réduisant ainsi les émissions de NO_x de manière significative.
Le système SCR, utilisé en conjonction avec un convertisseur catalytique COD - un catalyseur d'oxydation diesel passif qui réduit les polluants primaires - assure la conformité aux réglementations sur les émissions de niveau 4.

UNE **TRANSMISSION ROBUSTE** QUI NE VOUS DÉÇOIT JAMAIS

Conçue pour être polyvalente, la gamme de tracteurs **X6 Standard** offre diverses configurations de transmission pour répondre plus efficacement aux besoins spécifiques de chaque ferme. Les options disponibles vont de la transmission 12x12 de série avec inverseur de marche à la transmission 48x16 avec Powershift HML et gamme rampante.

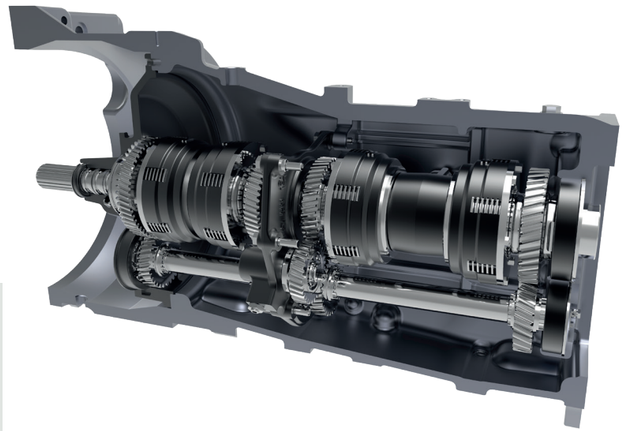

CHOIX DE LA TRANSMISSION

Les tracteurs **X6 standard** existent en diverses options de transmission pour s'adapter à tous les besoins. La configuration de série comprend un inverseur de marche avec quatre rapports synchronisés et trois gammes fournissant 12 vitesses de marche avant et 12 vitesses de marche arrière.

Une option de couplage en charge (Powershift) de 3 vitesses offre un HML pour chaque rapport, permettant d'avoir ainsi 36 vitesses de marche avant.

Pour une personnalisation encore plus poussée, une troisième option de transmission avec couplage en charge de 3 vitesses et gamme rampante multiplie les 12 vitesses de la transmission de série, fournissant 48 vitesses de marche avant et 16 vitesses de marche arrière pour une efficacité maximum dans les champs et sur les routes. La gamme rampante permet des vitesses commençant à 0,19 mi/h (0,31 km/h)

Le bouton de débrayage et l'inverseur de marche permettent à l'opérateur de passer toutes les vitesses et de passer de la marche avant à la marche arrière sans utiliser la pédale d'embrayage. La réponse de l'inverseur est modulée électroniquement et réglable par l'opérateur si nécessaire pour différentes tâches.

La commande de modulation d'inverseur de série permet à l'opérateur de régler la douceur avec laquelle le tracteur passe de la marche avant à la marche arrière. La modulation de l'inverseur marche avant/arrière peut être réglée sur lente et douce ou sur rapide et plus agressive, selon la préférence de l'opérateur.

UNE VRAIE POLYVALENCE POUR UNE MEILLEURE PRODUCTIVITÉ

POINTS FORTS

- Dernière création de McCormick
- Volant télescopique inclinable avec tableau de bord
- Climatisation efficace avec système CVCA intégré dans le toit de la cabine
- Trappe de toit transparente pour une meilleure visibilité du chargeur
- Six lampes de travail pour le travail de nuit

RADIO BLUETOOTH

La radio Bluetooth AM/FM joue de la musique par l'intermédiaire d'un lecteur MP3, d'un câble AUX ou d'une clé USB, alors qu'un microphone intégré permet au conducteur de faire des appels mains libres.

CHOIX DE PRISE DE FORCE À DEUX OU QUATRE VITESSES

La Prise de force arrière offre deux vitesses : 540 et 1 000 tr/min. Une Prise de force de quatre vitesses fournissant 540/540E/1000/1000E tr/min est également disponible en option. Un embrayage électro-hydraulique permet un engagement fluide et modulé de la Prise de force, assurant ainsi un démarrage en douceur de l'outil. Les commandes externes de prise de force sont situées sur les garde-boue arrière, ce qui facilite la fixation des outils au sol.

ATTELAGE ARRIÈRE À COMMANDE ÉLECTRONIQUE D'UTILISATION FACILE

L'attelage arrière à commande électronique est équipé de commandes ergonomiques d'utilisation facile ainsi que d'une détection d'effort à bras inférieur pour un contrôle précis des outils. L'attelage trois points de catégorie II offre une capacité de levage maximum de 13 227 lb (6 000 kg).
Les commandes d'attelage externes sont situées sur les ailes arrière, ce qui facilite la fixation des outils au sol.

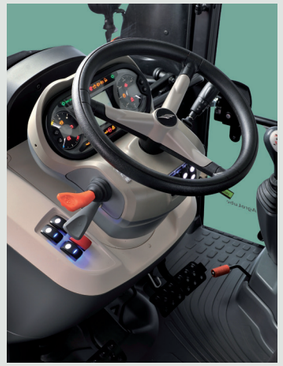

TABLEAU DE BORD ET VOLANT

Le tableau de bord, qui s'incline avec la colonne du volant, présente des jauges et des instruments numériques et analogiques faciles à lire pour une surveillance facile des fonctions du tracteur.
Le volant est également télescopique.

VISIBILITÉ PANORAMIQUE

Spacieux et parfaitement insonorisé, l'intérieur de la cabine présente un assemblage et une finition de qualité automobile, avec des matières au toucher doux et faciles à nettoyer.Toutes les commandes sont disposées le long de l'accoudoir droit pour un accès facile et une visibilité dégagée de l'opérateur.

SIÈGE PASSAGER ESCAMOTABLE

Des passagers peuvent voyager confortablement grâce à un siège passager rembourré, qui se replie facilement pour permettre un accès plus facile à la cabine.

SYSTÈME HYDRAULIQUE **HAUTE PERFORMANCE**

La série **X6 Standard** est équipée d'un système hydraulique à centre ouvert avec un débit total de 24,3 gal/min (92 l/min) permettant le fonctionnement efficace de toutes les fonctions hydrauliques. Une pompe dédiée fournit 16,4 gal/min (62 l/min) aux distributeurs auxiliaires et à l'attelage 3 points arrière, alors qu'une pompe à engrenages distincte fournit 7,9 gal/min (30 l/min) au système de direction, assurant ainsi un virage précis et en douceur dans toutes les conditions, pour un meilleur confort et une productivité accrue de l'opérateur.

Le **X6 Standard** est équipé de trois distributeurs auxiliaires commandées mécaniquement par des leviers sur le côté droit de la console. Des raccords rapides de qualité supérieure permettent un raccordement et une déconnexion rapides et faciles des conduites hydrauliques pour un fonctionnement rapide.

Modèle de tracteur		X6.35	X6.45	X6.55
Moteur				
Puissance max. en HP à 2 000 tr/min	HP (kW)	110 (81)	119 (88)	126 (93)
Prise de force max. en HP à 2 000 tr/min	HP (kW)	86 (64)	95 (71)	102 (76)
Couple moteur max. à 1 500 tr/min	lb-pi (Nm)	324 (440)	351 (476)	368 (500)
Type de moteur		MOTEUR DIESEL DEUTZ® à refroidissement liquide; **équipé du système de post-traitement des gaz d'échappement avec catalyseur SCR répondant aux normes d'émission de niveau 4**		
Taille du moteur		3,6 litres, 4 cylindres		
Capacité de carburant/FED	gallon US (litre)	39 (150)/5 (20)		
Transmission				
Transmission de série		12 x 12 vitesses; inverseur de marche hydraulique		
Transmission en option (1)		36 x 12 vitesses : inverseur de marche hydraulique; 3 vitesses Powershift		
Transmission en option (2)		48 x 16 vitesses : inverseur de marche hydraulique; 3 vitesses Powershift, vitesse rampante		
Freins		Freins multidisques à bain d'huile robustes		
Blocage du différentiel		Glissement limité		
Essieu avant 4RM		Engagement électro-hydraulique avec freins intégrés sur l'essieu avant		
Hydraulique, attelage à trois (3) points, prise de force				
Système hydraulique	gal/min (l/min)	Système à centre ouvert; pompe à outils dédiée 16,4 (62); pompe de direction dédiée 7,9 (30)		
Distributeurs auxiliaires arrière		3 distributeurs		
Type d'attelage arrière dé série à 3 points		Catégorie 2 avec rotules d'attelage télescopiques; commande mécanique de levage		
Type d'attelage arrière à 3 points en option		Catégorie 2 avec crochets de fixation rapide; option de commande de levage électronique		
Capacité de levage arrière à 3 points	lb (kg)	13 227 (6 000) de série		
Prise de force arrière		2 vitesses de série (540/1 000 tr/min); 4 vitesses en option (540/540E/1000/1000E); prise de force proportionnelle à la vitesse par rapport au sol en option		
Poste de conduite				
Cabine		Cabine de luxe à 4 montants, plateforme à plancher plat, autoradio, suspension sur supports élastiques, siège passager		
Siège et tableau de bord		Siège à suspension pneumatique de luxe; volant inclinable et télescopique		
Empattement	po (mm)	95 (2 420)		
Hauteur au sommet de la cabine	po (mm)	104 (2 650)		
Poids de base sans lestage	lb (kg)	10 361 (4 700)		

Estimation calculée par le fabricant. Tolérance de +/- 5 %.

McCormick

McCormick Amérique du Nord
www.McCormickNA.com

mise à jour : 2019.04.23

ARGOTRACTORS