X5

35 - 45 - 55

ESPAÑOL

McCORMICK

Power Technology.

McCORMICK X5,
PERFECTO PARA CUALQUIER APLICACIÓN

Considerado un pionero de la mecanización agrícola, Cyrus Hall McCormick inició una tradición de desarrollo tecnológico que continúa aún hoy en día a través del grupo internacional Argo Tractors. En el marco de su compromiso constante con la calidad, los ingenieros del grupo han diseñado la serie McCormick **X5**, una gama de tractores multiusos realmente innovadora y versátil que marca la diferencia en términos de prestaciones, sencillez de manejo, economía y facilidad de mantenimiento.

La Serie **X5** es la nueva generación de tractores compactos para campo abierto de McCormick. El punto fuerte de esta gama es su extraordinaria versatilidad en todas las tareas del campo, desde la preparación del terreno y la siembra hasta las labores de henificación y ganadería.
Diseñado para responder a cualquier necesidad de aplicación, el McCormick **X5** es la elección ideal para explotaciones agrícolas de medianas dimensiones.

El tractor **X5** está diseñado para ofrecer una versatilidad máxima y puede ser personalizado a las necesidades específicas de cada empresa agrícola. Sus características más destacadas incluyen:
- Cabina de cuatro postes con perfil bajo para facilitar el acceso a establos y cobertizos de baja altura, mandos ergonómicos para un mayor confort de conducción y techo transparente practicable para una visibilidad óptima durante el trabajo con cargador frontal. De forma opcional, el **X5** puede equiparse con un sistema de guiado por satélite y con un terminal ISO-BUS para maximizar la productividad y el rendimiento.
- Nuevo motor Deutz AG de 3,6 litros con potencia de hasta 113 CV. Esta nueva motorización cumple con las normativas de emisiones Stage 3B/Tier 4 Interim utilizando el sistema EGR en conjunto con el catalizador de oxidación de diésel (DOC).
- La transmisión Speed Four con inversor mecánico ofrece 12 AD+12MA y puede integrarse con una transmisión Xtrashift con tres marchas powershift HML (rápida, normal, lenta) y un superreductor que permite alcanzar 48AD + 16MA.
- La doble tracción, el bloqueo de diferenciales y la toma de fuerza de 2 o 4 velocidades se activan electrohidráulicamente.
- El circuito hidráulico de centro abierto garantiza un funcionamiento óptimo del elevador y de los 5 distribuidores hidráulicos.
- Opcionalmente, el **X5** puede equiparse con un elevador y una toma de fuerza delanteros y con el cargador frontal Serie M.

El nombre McCormick es desde siempre sinónimo de innovación. Elegir McCormick significa poder contar con un compañero de trabajo fiable capaz de ofrecer tecnología de punta, sencillez de uso y versatilidad.

PUNTOS FUERTES

Cabina
- Cabina Deluxe Slim: máxima visibilidad, mandos ergonómicos, acabados de calidad
- Asiento de conductor con suspensión neumática opcional
- Techo de perfil bajo para facilitar el acceso a establos y cobertizos de baja altura
- Pantalla táctil de 8,4" para el sistema de guiado por satélite y la gestión del terminal ISOBUS

Motor
- Motor Deutz AG de 3,6 litros con hasta 113 CV de potencia
- Sistema de post-tratamiento de gases de escape DOC para cumplir con las normativas Stage 3B/ Tier 4 Interim

Transmisión
- Transmisión Power Four con 2 velocidades Powershift Hi-Lo
- Transmisión Xtrashift con 3 velocidades Powershift HML (rápida, normal, lenta)

Ejes
- Eje delantero rígido con bloqueo de diferencial integral y tracción a las cuatro ruedas de conexión electrohidráulica

Sistema hidráulico
- Circuito hidráulico de centro abierto con caudal de 94 l/min
- Elevador trasero con capacidad de elevación de 4500 kg
- TDF trasera de 4 velocidades, opcional

ESCAPE
Emisiones bajo control
página 13

GUIADO POR SATÉLITE
Alta precisión, mayor productividad
página 32

CABINA
Perfecta visibilidad y confort de primera clase
página 6

CIRCUITO HIDRÁULICO
Innovador para la máxima flexibilidad de configuración
página 22

ISOBUS
Gestión sencilla y eficiente de los aperos
página 33

MOTOR
Un nuevo corazón
página 10

ELEVADOR ELECTRÓNICO
Potente y de uso sencillo
página 25

TRANSMISIÓN
Versátil y a medida de cada necesidad
página 14

EJE SUSPENDIDO
Para una excelente maniobrabilidad
página 20

EL **McCORMICK X5** SIMPLIFICA CADA TRABAJO

Una cabina diseñada pensando en la sencillez
La sencillez de los mandos de la cabina Deluxe Slim está diseñada con un objetivo preciso: reducir la fatiga y el estrés del operador. No sólo la cabina, sino también todo el vehículo ha sido diseñado para permitir al operador trabajar con la máxima sencillez y eficiencia. No hace falta ser ingeniero para trabajar con este tractor, porque el **X5** es simplemente sencillo.

La visibilidad panorámica de la cabina crea la sensación de estar al exterior
Con su gran espacio, su amplia superficie acristalada y su techo transparente, la cabina Deluxe Slim proporciona una visibilidad panorámica de 360º, facilitando el trabajo con el cargador frontal y agilizando las maniobras en espacios reducidos y en las cabeceras, donde es imprescindible tener una buena visibilidad a corta distancia.

Cabina Deluxe Slim: simple, racional, completa
Equipada con todo lo necesario para trabajar de la manera más eficiente y cómoda, la cabina Deluxe Slim convierte la sencillez en eficiencia. El habitáculo, perfectamente insonorizado, cuenta con acabados de tipo automóvil y con un eficiente sistema de climatización que proporcionan un entorno de trabajo funcional y confortable. El puesto de conducción con volante telescópico e inclinable puede equiparse con radio Bluetooth y teléfono con manos libres. El McCormick **X5** es un tractor simplemente completo.

NUEVA CABINA DELUXE SLIM:
MÁXIMO ESPACIO AL CONFORT

Deluxe Slim, la cabina de nueva concepción del **X5**, asegura un ambiente de trabajo funcional y confortable que permite al conductor trabajar sin fatiga y sin estrés durante largas jornadas. Espacioso y perfectamente insonorizado, el interior de la cabina ofrece acabados de tipo automovilístico que utilizan materiales suaves al tacto y fáciles de limpiar. Y esto no es todo: un eficiente sistema de calefacción, ventilación y climatización, convenientemente integrado en el techo de perfil bajo, mantiene un ambiente agradable sea cual sea el clima exterior. Los parabrisas delantero y trasero abatibles favorecen la ventilación natural. La cabina Deluxe Slim proporciona una excelente visibilidad de 360º que facilita el trabajo con el cargador frontal y garantiza una seguridad óptima durante las maniobras en espacios reducidos o en cabecera, donde se necesita una amplia visibilidad a corta distancia.

ACCESO AL PUESTO DE CONDUCCIÓN

El acceso a la cabina es fácil y cómodo gracias a las grandes puertas acristaladas ancladas en los montantes traseros. Las escaleras con peldaños anchos y robustos y los pasamanos colocados en los montantes y en las puertas de acceso permiten subir y bajar con total seguridad.

PUNTOS FUERTES

- Diseño McCormick de última generación, agresivo y moderno
- Volante telescópico e inclinable, solidario al tablero de mando
- Eficiente sistema de climatización, gracias al aire acondicionado integrado en el techo de la cabina
- Trampilla transparente practicable en el techo para facilitar el trabajo con cargador frontal
- Seis faros para una visibilidad óptima durante el trabajo nocturno

ASIENTO DEL CONDUCTOR Y ASIENTO DEL ACOMPAÑANTE

El puesto de conducción cuenta con un elegante y ancho asiento con suspensión neumática o mecánica ajustable al peso del conductor. Asimismo, un asiento tapizado permite a un pasajero viajar con toda comodidad. El asiento de acompañante se pliega fácilmente para facilitar el acceso a la cabina.

VOLANTE Y TABLERO DE INSTRUMENTOS

El volante telescópico es ajustable en inclinación. El tablero de instrumentos, que se inclina junto con el volante, cuenta con instrumentos digitales y analógicos de fácil lectura que permiten un control sencillo e intuitivo del tractor.

CLIMATIZACIÓN Y TECHO PRACTICABLE

La instalación de calefacción, ventilación y climatización, integrada en el techo de la cabina, asegura un entorno de trabajo confortable en cualquier condición climática. El parabrisas trasero y la trampilla de techo garantizan una ventilación natural óptima.

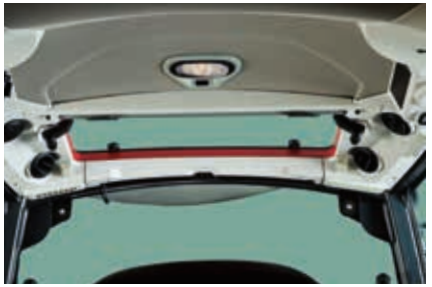

RADIO BLUETOOTH

La radio AM/FM con conexión Bluetooth permite escuchar música también a través de un lector MP3, de un conector AUX o de una llave USB. El micrófono integrado permite además telefonear en manos libres.

BAJO CONSUMO Y MÍNIMO MANTENIMIENTO: **EL X5 ES ECONÓMICO**

El X5 es campeón en ahorro de carburante
El tractor X5 presenta un bajo consumo de carburante con relación a su potencia, gracias a la ausencia del proceso de regeneración de los gases de escape y al dispositivo Engine Memo Switch, que permite memorizar y llevar el régimen motor más adecuado para el apero utilizado.

Mantenimiento reducido y rápido para ahorrar tiempo
Basta con abrir el capó del X5: todos los componentes principales se encuentran al alcance de la mano y son de fácil mantenimiento. Además, los intervalos de servicio son más extendidos y las operaciones de mantenimiento se realizan de forma rápida sin desmontar ninguna pieza.

Total seguridad durante los trabajos en espacios cerrados
Durante el proceso de postcombustión, la inyección de gasóleo adicional en el escape fragmenta el material particulado retenido en el filtro de partículas diésel (DPF), reduciendo los efectos nocivos para la salud y el medio ambiente. Sin embargo, puesto que el DPF está conectado al tubo de escape, durante la postcombustión chispas producidas por partículas incandescentes pueden caer sobre polvos secos, forraje o pacas de heno ocasionando daños o peligros para las personas. El McCormick X5 cuenta con un catalizador de oxidación de diésel DOC y no necesita filtro DPF, permitiendo trabajar con total seguridad en establos y otros edificios cerrados.

McCORMICK

MOTOR DEUTZ AG:
INCANSABLE, ECONÓMICO, FIABLE

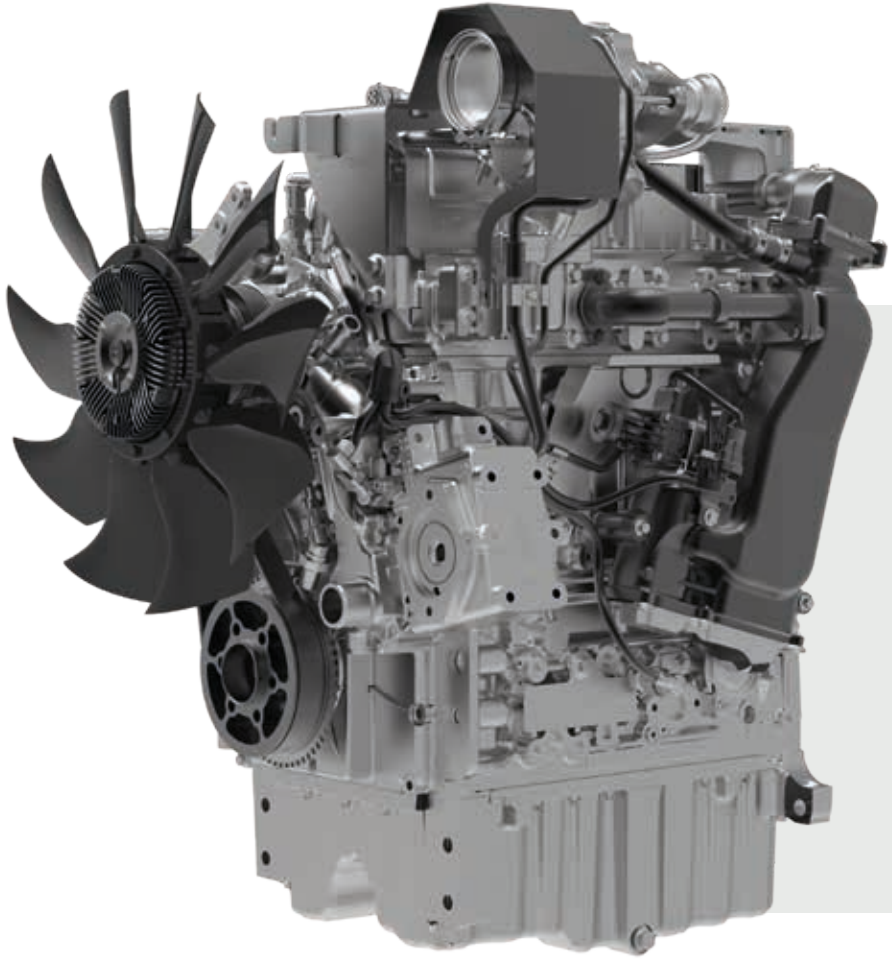

El McCormick X5 equipa motores Deutz AG 4 cilindros de última generación con 3,6 litros de cilindrada y 16 válvulas. Las tres motorizaciones de la gama cuentan con turbocompresor, intercooler y sistema de inyección electrónica common rail y cumplen con las normativas de emisiones Stage 3B/Tier 4 Interim utilizando un catalizador de oxidación de diésel (DOC).

Reducido consumo de carburante

El nuevo motor Deutz AG posee el sistema de inyección common rail, un sistema computerizado que regula con extrema precisión la cantidad de carburante a inyectar, lo que permite reducir el consumo de carburante maximizando las prestaciones del motor. El consumo de carburante es además controlado mediante el dispositivo Engine Memo Switch que permite memorizar y llevar el régimen motor más adecuado para el apero que se va a utilizar. Los tractores X5 cuentan con un depósito de carburante de 120 litros que garantiza muchas horas de trabajo sin repostar.

Catalizador DOC
para mantener las emisiones bajo control

El innovador catalizador de oxidación de diésel (DOC) elimina la re-generación de los gases de escape garantizando el cumplimiento de las normativas de emisiones Stage 3B / Tier 4 Interim sin utilizar un filtro de partículas diesel (DPF).

McCORMICK X5	POTENCIA CV	POTENCIA KW	PAR MÁXIMO
X5-35	99	73	397
X5-45	107	79	420
X5-55	113	83	460

UNA TRANSMISIÓN FIABLE
EN CUALQUIER APLICACIÓN

Elige la transmisión ideal para tus necesidades
Diseñado para proporcionar la máxima versatilidad, el McCormick X5 permite elegir entre múltiples opciones de transmisión para ofrecer la mejor solución a las necesidades específicas de cada explotación agrícola. Todas las transmisiones McCormick son derivadas de máquinas de categoría superior y por tanto están diseñadas para garantizar altas prestaciones, larga duración y fiabilidad total en cualquier condición de trabajo.

No más pérdidas de potencia
Durante el transporte por carretera y la conducción en terrenos mixtos o empinados, la transmisión del X5 asegura una potencia constante, manteniendo inalteradas las prestaciones del tractor.

Máximo rendimiento y confort inigualable
Desde las transmisiones mecánicas hasta los cambios Powershift de última generación, todas las transmisiones McCormick están diseñadas para maximizar los niveles de rendimiento y confort. Gracias a esta filosofía de diseño, los tractores X5 garantizar excelentes prestaciones en cualquier condición de trabajo.

UNA **TRANSMISIÓN A MEDIDA** DE CADA EXPLOTACIÓN AGRÍCOLA

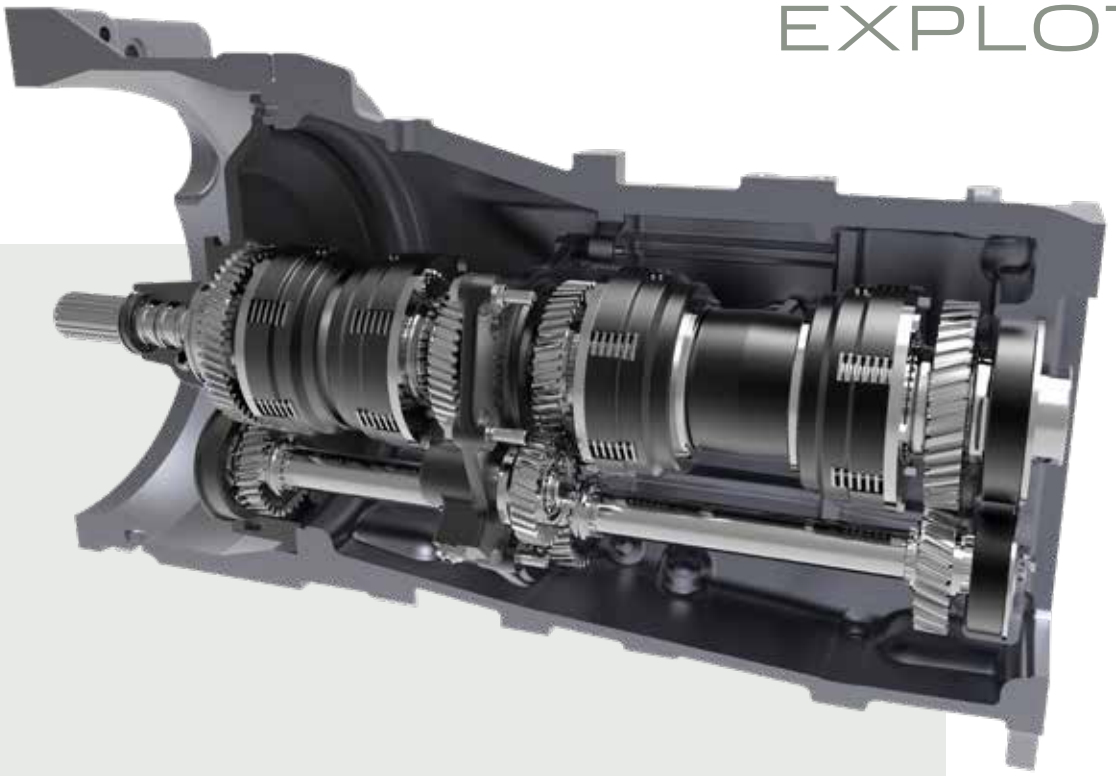

Diseñado para ofrecer la máxima versatilidad, el McCormick **X5** permite elegir entre varias transmisiones para responder a las necesidades específicas de cada explotación. Las opciones disponibles abarcan desde una transmisión Speed Four 12AD+12MA con inversor mecánico hasta una transmisión electrohidráulica Xtrashift con powershift HML, inversor hidráulico y superreductor que proporciona en total 48 marchas hacia adelante y 16 hacia atrás.

Las configuraciones disponibles son ocho:

1. Speed Four 12AD+ 12MA con inversor mecánico.
2. Speed Four con inversor mecánico y superreductor para 24AD+24MA.
3. Power Four 24AD+ 24MA con Hi-Lo e inversor mecánico.
4. Power Four con Hi-Lo, superreductor e inversor mecánico que proporciona en total 32AD+32MA.
5. Power Four con Hi-Lo e inversor hidráulico para 24AD+24MA.
6. Power Four con Hi-Lo, superreductor e inversor hidráulico para un total de 32AD+32MA.
7. Xtrashift con powershift de tres marchas HML e inversor hidráulico para 36AD+12MA.
8. Xtrashift con powershift de tres marchas HML, inversor hidráulico y superreductor para un total de 48AD+16MA.

Transmisión Speed Four

El tractor X5 equipa de serie una transmisión Speed Four con inversor mecánico al volante que ofrece cuatro marchas sincronizadas y tres gamas mecánicas, proporcionando 12 velocidades hacia delante y 12 hacia atrás. El superreductor, disponible en opción, proporciona 16 marchas adelante y 16 atrás y permite alcanzar una velocidad mínima de 310 m/h.

Transmisión electrohidráulica Power Four para una fiabilidad absoluta

La transmisión electrohidráulica Power Four Hi-Lo duplica las 12 marchas del cambio Speed Four ofreciendo en total 24 velocidades hacia adelante y 24 hacia atrás. El superreductor, disponible como opción, proporciona hasta 32 marchas adelante y 32 marchas atrás. El inversor puede ser mecánico o hidráulico. Además, la función De-clutch permite cambiar las marchas sin utilizar el pedal de embrague.

Transmisión electrohidráulica Xtrashift para la máxima eficiencia

Diseñada para ofrecer altos niveles de eficiencia, la transmisión Xtrashift HML permite triplicar las 12 marchas del cambio Speed Four ofreciendo en total 36 velocidades hacia adelante y 12 hacia atrás. El superreductor, disponible de forma opcional, proporciona hasta 48 marchas adelante y 16 marchas atrás permitiendo alcanzar una velocidad mínima de 310 m/h. La función De-clutch y el inversor hidráulico permiten respectivamente cambiar de velocidad e invertir las marchas sin utilizar el pedal de embrague. Un potenciómetro permite además ajustar la reactividad del inversor hidráulico en función de la tarea a realizar.

PARK LOCK: SEGURIDAD GARANTIZADA

El inversor hidráulico puede equiparse de forma opcional con el Park Lock, un dispositivo de bloqueo mecánico integrado en la caja de cambios. Este dispositivo de seguridad evita que el tractor se desplace cuando el motor está apagado, resultando muy útil al aparcar en pendiente.

McCORMICK X5,
PARA TRABAJAR CON LIGEREZA

Con el X5 puedes decir adiós a la compactación del suelo
El tractor **X5** reduce al mínimo la compactación del terreno gracias a una excelente distribución del peso: 45% en el eje delantero y 55% en el eje trasero. La mejor distribución del peso en su clase de potencia.

El X5 te permite trabajar concentrado y sin estrés
Si estás buscando un tractor que te permita una conducción sencilla y precisa, el McCormick **X5** es la elección perfecta para ti. El **X5** reduce al mínimo la necesidad de corregir la dirección, así podrás concentrarte mejor en el trabajo y llegarás al final del día menos cansado.

Sistema Spring-on para una tracción integral aún más eficiente
El sistema Spring-on garantiza una eficiente tracción integral en cualquier condición de trabajo, reduciendo el patinaje de las ruedas. Así puedes conducir más relajado y concentrar mucho más tu atención en el trabajo a realizar.

Potencia, control y sencillez para trabajar de la mejor manera

Gracias al robusto eje delantero con bloqueo de diferencial integral Twin Lock y tracción a las cuatro ruedas de conexión electrohidráulica, el **X5** ofrece una combinación perfecta de tracción y maniobrabilidad que se traduce en una gran adherencia y estabilidad en cualquier condición de trabajo y transporte, incluso durante las labores con elevador delantero o pala cargadora frontal. El eje trasero, derivado de vehículos de categoría superior, ofrece un elevado nivel de robustez y fiabilidad. La elevada distancia libre al suelo, la amplia oscilación del eje delantero y el ángulo de giro de 55º proporcionan al **X5** una excelente maniobrabilidad en espacios reducidos y en las cabeceras. Además, la dirección hidrostática garantiza virajes suaves incluso con bajos regímenes del motor.

GESTIÓN AUTOMÁTICA DEL BLOQUEO DE DIFERENCIALES Y DE LA DOBLE TRACCIÓN

Todos los modelos de la gama X5 cuentan con un dispositivo de bloqueo simultáneo de los diferenciales delantero y trasero que garantiza la máxima adherencia y tracción en cualquier terreno. El dispositivo está controlado electrónicamente mediante la función Auto que conecta y desconecta de forma automática el bloqueo de diferenciales y la doble tracción durante los giros en cabecera.

FRENADO INTEGRAL IBS

El sistema de frenado integral IBS (Integrated Brake System) con frenos de discos húmedos integrados en el eje delantero garantiza un eficaz frenado a las cuatro ruedas. Con el sistema IBS, los espacios de frenado se reducen hasta en un 50%, lográndose así la máxima seguridad en los traslados por carretera. Además, la fuerza de frenado generada por los frenos delanteros y traseros es proporcional a la presión ejercida sobre el pedal del freno por el conductor, lo que permite dosificar el frenado con la máxima precisión. El sistema IBS, integrado con el freno hidráulico o neumático de remolque, asegura un frenado equilibrado y simultáneo de tractor y remolque para la máxima seguridad, incluso en carreteras con fuertes pendientes.

UN **CIRCUITO HIDRÁULICO** CONFIGURADO A TUS NECESIDADES

La versatilidad del X5 se nota al utilizar los aperos
Gracias a una tecnología innovadora, el **X5** puede equiparse con un elevador delantero sin necesitar refuerzos. Esto se traduce en una mayor versatilidad en el uso de aperos frontales.

Utilizar el elevador trasero nunca ha sido tan fácil
El elevador trasero del **X5** es simple y seguro de utilizar gracias a la gestión electrónica y a una consola de mando ergonómica e intuitiva. El elevador trasero puede levantar hasta 4500 kg.

Combinaciones de aperos frontales y traseros para más eficiencia y productividad
Trabajar con combinaciones de aperos frontales y traseros es una actividad compleja que requiere un tractor potente y versátil. Gracias a una tecnología que ha aumentado la versatilidad del **X5**, ahora es posible trabajar simultáneamente con aperos frontales y traseros, mejorando aún más la productividad.

GRAN VERSATILIDAD, MÁS PRODUCTIVIDAD, VERDADERA SATISFACCIÓN

El tractor **X5** puede ser personalizado de acuerdo a las necesidades de trabajo de cada usuario. Gracias a su gran versatilidad, el **X5** puede equiparse simultáneamente con un elevador delantero y un cargador frontal permitiendo trabajar con combinaciones de aperos frontales y traseros para una productividad insuperable.

ELEVADOR MECÁNICO

El **X5** cuenta de serie con un elevador hidráulico de mando mecánico que permite controlar los aperos con eficiencia y precisión. Para agilizar los giros en cabecera, el **X5** puede equiparse de forma opcional con el dispositivo ELS (Ergonomic Lift System) que permite subir y bajar automáticamente el apero con sólo pulsar un botón.

PUNTOS FUERTES

- Elevador y toma de fuerza delanteros para una versatilidad máxima
- Hasta 5 distribuidores auxiliares entre traseros y ventrales

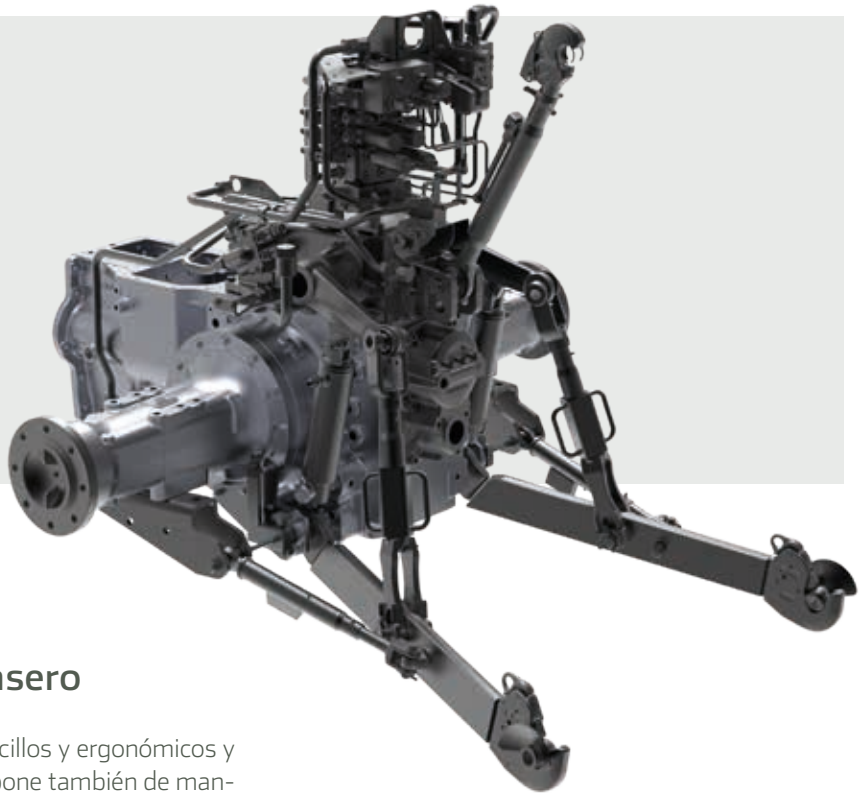

Fácil manejo del elevador electrónico trasero

El elevador trasero de control electrónico cuenta con mandos sencillos y ergonómicos y con sensores de esfuerzo en los brazos inferiores. El elevador dispone también de mandos remotos integrados en los guardabarros traseros para facilitar el acoplamiento de los aperos desde el suelo. El enganche de tres puntos de Categoría II permite levantar hasta 4500 kg.

TOMA DE FUERZA DE 2 O 4 VELOCIDADES

El tractor **X5** ofrece una toma de fuerza con dos velocidades: 540/540E o 540/1000 rpm. De forma opcional, está disponible una toma de fuerza con cuatro velocidades 540/540E/1000/1000E rpm. El mando hidráulico del embrague de discos húmedos proporciona un arranque suave y progresivo de los aperos. La toma de fuerza dispone de mandos remotos integrados en los guardabarros traseros para facilitar el acoplamiento de los aperos desde el suelo.

CIRCUITO HIDRÁULICO DE **ALTAS PRESTACIONES**

El tractor **X5** cuenta con un circuito hidráulico de centro abierto que proporciona un caudal de 62 l/min cubriendo casi todas las necesidades de trabajo del tractor. Una bomba de 32 l/min alimenta la dirección facilitando los virajes y las maniobras, incluso en condiciones de trabajo extremas, aumentando aún más el confort y la productividad.

Distribuidores auxiliares para cualquier necesidad de aplicación

El tractor **X5** puede equipar hasta cinco distribuidores hidráulicos. De éstos, tres son accionados por palancas integradas en la consola a la derecha del conductor. Dos distribuidores ventrales están disponibles como opción para accionar otros aperos, como p.ej. el cargador frontal serie M. Los distribuidores son de cuatro tipos y pueden combinarse entre ellos para satisfacer diferentes necesidades de aplicación:

- **Standard:** de doble efecto.
- **Kick-out:** con retorno automático.
- **Flotante:** para los aperos que siguen el perfil del terreno.
- **Motor hidráulico:** permite la utilización de un motor hidráulico.

Cada opción permite trabajar con el elevador delantero y el cargador frontal, así como también con el elevador trasero y los aperos arrastrados, garantizando siempre un rendimiento óptimo. Los enganches rápidos delanteros y traseros de excelente calidad y fácil acceso permiten conectar y desconectar los aperos de la forma más rápida y cómoda.

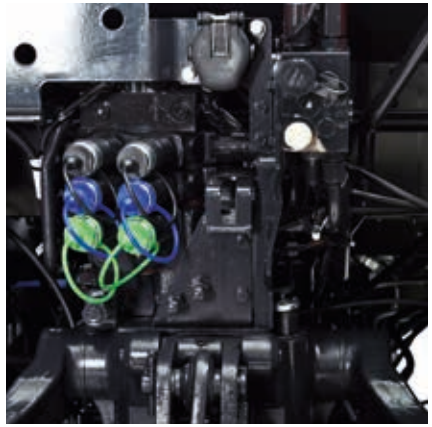

McCORMICK SERIE M: UN CARGADOR FRONTAL **POTENTE Y VERSÁTIL**

Los cargadores frontales McCormick M80 han sido específicamente diseñados para los tractores serie **X5**. Están fabricados en acero con alto límite de elasticidad, un material con propiedades mecánicas que le permiten soportar cargas muy elevadas.
Los puntos fuertes del cargador frontal M80 son los siguientes:

- Las tuberías del circuito hidráulico se encuentran alojadas en el interior de los brazos para una mejor visibilidad durante el trabajo.
- Las tuberías del circuito hidráulico son rígidas para evitar el recalentamiento del aceite hidráulico durante el uso intensivo y para facilitar los trabajos de mantenimiento.
- Un indicador de posición permite al operador controlar en cada momento la posición del cargador.
- El cargador puede equiparse con un cabezal portaherramientas Euro que permite utilizar una gran variedad de implementos.

Elevador y toma de fuerza delanteros

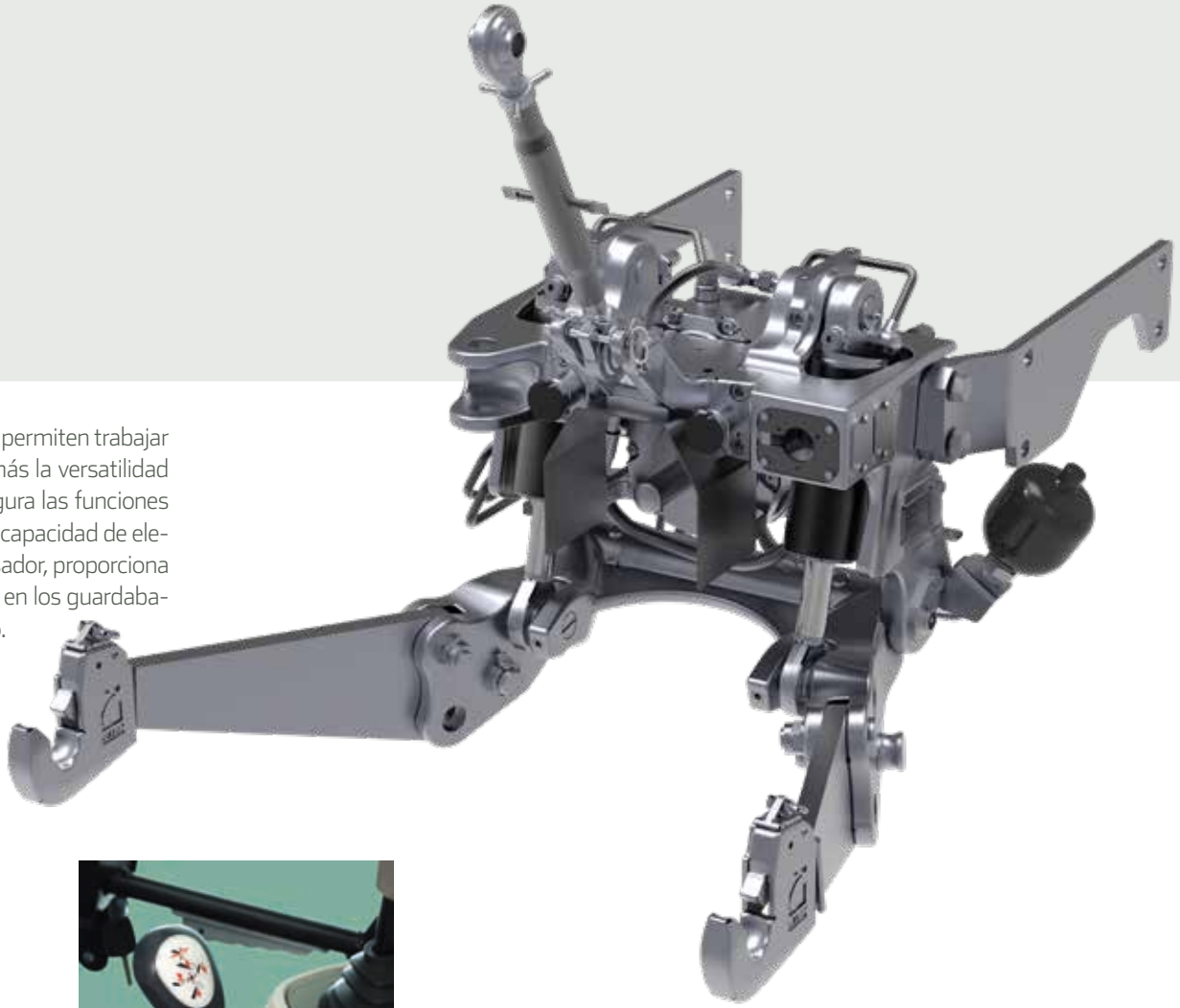

Un elevador y una toma de fuerza delanteros, disponibles como opción, permiten trabajar con combinaciones de aperos frontales y traseros, aumentando aún más la versatilidad de la serie **X5**. El elevador delantero con enganche de Categoría II asegura las funciones fundamentales de subida/bajada y posición flotante y proporciona una capacidad de elevación máxima de 2200 kg. La toma de fuerza, activable mediante pulsador, proporciona una velocidad de rotación de 1000 rpm y dispone de mandos remotos en los guardabarros traseros para facilitar el acoplamiento de los aperos desde el suelo.

- Capacidad de elevación máxima: 1810 kg.
- La suspensión cuenta con dos acumuladores de nitrógeno instalados entre los cilindros elevadores que actúan como amortiguadores de golpes y oscilaciones.
- El tractor **X5** está equipado con soportes específicamente diseñados para facilitar el montaje y desmontaje del cargador frontal Serie M.
- El cargador frontal Serie M puede utilizarse incluso cuando el tractor equipa el elevador delantero.

El tractor **X5** cuenta con un joystick de control y un techo transparente de alta visibilidad que permiten al operador trabajar con el cargador en posición de máxima elevación estando cómodamente sentado en su asiento. Los cargadores frontales McCormick M80 garantizan una productividad máxima en cualquier tipo de aplicación.

GUIADO POR SATÉLITE
PARA DAR MÁS VALOR A TU TRABAJO

El guiado por satélite reduce los costes en un 7%
Algunas investigaciones del sector han demostrado que el uso del guiado por satélite en el **X5** permite ahorrar hasta un 7% de los gastos entre gasóleo, costes de maquinaria, fertilizantes y antiparasitarios. El sistema de guiado por satélite puede instalarse posteriormente, sin afectar las funcionalidades del sistema.

El guiado por satélite simplifica tu trabajo
El sistema ISOBUS te permite gestionar los aperos sin necesitad de instalar unidades de control en la cabina. Los parámetros de funcionamiento son controlados de manera simple y rápida desde la pantalla táctil.

La agricultura de precisión convierte la precisión en ganancia
Con la agricultura de precisión, el **X5** alcanza una desviación máxima de 2 cm de la trayectoria predefinida consiguiendo un nivel de precisión que ni siquiera el conductor más experto podría alcanzar. Una precisión que maximiza el rendimiento de cada cultivo.

GUIADO POR SATÉLITE: MÁS PRECISIÓN, MÁS RENDIMIENTO, MENOS COSTES

El sistema de guiado por satélite, disponible como opción, es controlado mediante una pantalla táctil de 8,4 pulgadas asociada a una antena satelital montada sobre el techo de la cabina del tractor.
La pantalla permite gestionar dos funciones:

1. El sistema PSM (Precision Steering Management), o sea el control preciso de la dirección, que permite al tractor seguir trayectorias predefinidas durante las labores en campo abierto con una desviación máxima de 2 cm. Una precisión absoluta que aumenta el rendimiento por unidad de superficie trabajada.
2. La configuración y el control del sistema ISOBUS con la gestión de funciones avanzadas como TC-GEO.

ANTENA SATELITAL

La antena satelital instalada sobre el techo de la cabina recibe la señal GPS.

VOLANTE ELECTRÓNICO

El **X5** puede equiparse con el volante electrónico Topcon que permite un control preciso de la dirección reduciendo la fatiga del conductor y permitiendo ahorrar tiempo y carburante.

ISOBUS, PARA UNA GESTIÓN SENCILLA Y EFICIENTE DE LOS APEROS

El sistema ISOBUS, disponible como opción, es un protocolo que permite la comunicación entre tractor, apero y ordenador de abordo, asegurando una mayor eficiencia y productividad. El sistema permite al operador gestionar los parámetros de funcionamiento del apero a través de un menú específico presente en la pantalla táctil, sin necesitad de instalar una unidad de control en la cabina.

PANTALLA TÁCTIL

La pantalla táctil de 8,4" gestiona el guiado por satélite y el sistema ISOBUS.

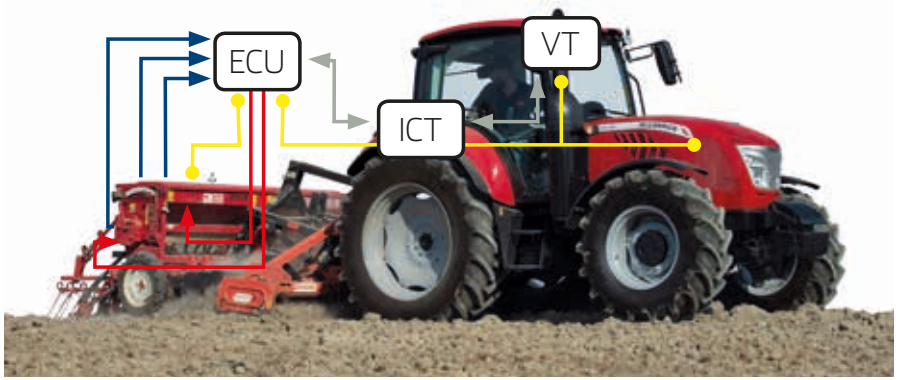

Ventajas del guiado por satélite y del sistema ISOBUS

El guiado por satélite y el sistema ISOBUS maximizan la eficiencia de cada trabajo, aumentando la seguridad y el confort:

- El sistema controla de forma precisa todas las operaciones efectuadas por el apero. La gestión del apero puede también realizarse en automático.
- La reducción de la distancia recorrida en el campo se traduce en un menor desgaste del tractor y del apero y en una reducción en el consumo de carburante.
- La aplicación de dosis variables optimiza la distribución del producto eliminando solapes y huecos. Esto permite reducir los tiempos de trabajo y los gastos de insumos maximizando el rendimiento de los cultivos.
- La agricultura de precisión reduce los residuos químicos. Por ejemplo, permite abonar de manera selectiva una fila que será sembrada más adelante: al momento de sembrar, el sistema de mapas del guiado automático permitirá localizar la fila anteriormente abonada anteriormente.
- Se simplifican las actividades de comunicación y preajuste que pueden realizarse cómodamente desde casa, eliminando la necesidad de operadores profesionales y reduciendo así los gastos de explotación.

MANTENIMIENTO RÁPIDO Y SENCILLO

- El capó con apertura basculante total facilita el acceso al motor agilizando las tareas de mantenimiento.
- El llenado del aceite motor se efectúa sin necesidad de abrir el capó, ya que el tapón con varilla de nivel se encuentra en la parte baja del motor.
- El filtro de aire del motor está ubicado en una posición que facilita las operaciones de limpieza y mantenimiento.
- Los radiadores, colocados en la parte delantera del motor, y la rejilla anti-polvo, extraíble lateralmente, facilitan y agilizan las operaciones de limpieza.
- El depósito del carburante está ubicado en una posición cómodamente accesible para permitir un repostaje rápido.
- El filtro del aire de la cabina es fácilmente accesible para un mantenimiento rápido.
- La comprobación del nivel de aceite de la transmisión se efectúa cómodamente a través del tapón transparente con varilla de nivel puesto en la parte trasera del tractor.
- El depósito del líquido de los limpiaparabrisas está ubicado en la parte trasera de la cabina.

Diseñada para garantizar una fiabilidad total y un rendimiento óptimo, la serie **X5** ofrece una variedad de soluciones técnicas que facilitan y agilizan el mantenimiento del tractor.

mccormick
XS 95

REPUESTOS Y ASISTENCIA McCORMICK
PARA TENER SIEMPRE LO MEJOR

La marca McCormick es mundialmente reconocida para la calidad y fiabilidad de sus repuestos y de su servicio posventa. Los repuestos originales McCormick están diseñados y fabricados según los más altos estándares de calidad para garantizar a su tractor el máximo nivel de prestaciones y seguridad.
Los puntos fuertes del servicio posventa McCormick son los siguientes:
- Los pedidos se procesan el mismo día de su recepción.
- Todos nuestros repuestos tienen hasta 12 meses de garantía y llevan un holograma no falsificable que certifica la originalidad y la calidad constructiva del producto.
- Los repuestos originales McCormick son fiables y convenientes porque mejoran la eficiencia y la productividad del **X5**.

El soporte postventa está garantizado por nuestros concesionarios a través de técnicos altamente capacitados y experimentados que disponen de la más avanzada tecnología de diagnóstico.
Eligiendo McCormick eliges la excelencia.

McCORM

McCORMICK
VELA C+
McCORMICK
VELA HTX
McCORMICK
SOLEA 15W40

McCORMICK,
INNOVADORES POR TRADICIÓN

Cyrus Hall McCormick nace en 1809 en Virginia, Estados Unidos. Pionero en la mecanización de las tareas del campo, Cyrus McCormick sorprende al mundo agrícola con la invención de máquinas capaces de aliviar y hacer más eficiente el trabajo del campo, como la primera segadora-atadora creada en 1831. En 1847, Cyrus funda la empresa McCormick especializada en la producción de segadoras de trigo. En 1866, la sociedad adopta el color rojo que, a partir de ahora, identificará mundialmente la marca McCormick. En 1871, McCormick es la empresa que produce el mayor número de máquinas en el mundo: 250 segadoras al día. En 1910, McCormick lanza su primer tractor, el Mogul 8-16. En este periodo, McCormick establece plantas de producción en Canadá, Gran Bretaña, Alemania, Francia y Suecia.

En los años siguientes, McCormick es adquirida y revendida varias veces. En 2001, la empresa es finalmente adquirida por el Grupo Industrial Argo Tractors, que relanza la marca bajo el nombre de McCormick Tractors International Limited. Hoy en día, McCormick es un líder mundial en la producción de tractores y su nombre es sinónimo de diseño innovador y tecnología puntera. Gracias a fuertes inversiones en investigación y desarrollo, los tractores McCormick de última generación están a la vanguardia del sector en cuanto a innovación y prestaciones. Eficiencia, fiabilidad y versatilidad es lo que primordialmente buscan los agricultores. Y eso es exactamente lo que McCormick ofrece a sus clientes para maximizar su productividad.

ARGO TRACTORS:
CALIDAD DEL TRABAJO, CALIDAD DE VIDA

Recoger y revitalizar todo el patrimonio de experiencias y tecnologías de las empresas que han hecho la historia de la agricultura mecanizada, esto es el compromiso de Argo Tractors SpA, el Grupo industrial que con las marcas Landini, McCormick y Valpadana ha creado un polo de producción de tractores de nivel mundial. La estrategia de Argo Tractors se basa en una fuerte integración entre las actividades de ingeniería, producción y comercialización. El departamento de investigación y desarrollo está localizado en la sede principal de Fabbrico (Reggio Emilia). La actividad productiva se concentra en tres plantas, cada una dedicada a una línea de productos específica. La distribución de repuestos es asegurada por dos centros situados en Italia y en los Estados Unidos. Hoy, las marcas Landini, McCormick y Valpadana están presentes en todo el mundo con una de las gamas más amplias del mercado que abarca modelos de 3, 4 y 6 cilindros con potencias de 25 a más de 310 CV destinados a una grande variedad de aplicaciones, incluyendo tractores para campo abierto, frutales y viñedos, tractores de cadenas, utilitarios e isodiamétricos. Pero más que nada, Argo Tractors pone al hombre al centro de su proyecto, comprometiéndose a respectar el medio ambiente y a hacer que el trabajo cotidiano de los agricultores sea cada vez más confortable y seguro.

		X5.35	**X5**.45	**X5**.55
MOTOR				
STAGE 3B/TIER 4 INTERIM		DEUTZ - AG	DEUTZ - AG	DEUTZ - AG
POTENCIA MÁXIMA ISO	CV/KW	99 / 73	107 / 79	113/83
RÉGIMEN NOMINAL	RPM	2200	2200	2200
PAR MÁXIMO	NM	397	420	460
RÉGIMEN DE PAR MÁXIMO	RPM	1600	1600	1600
DIÁMETRO CILINDRO/CARRERA	MM	98/120	98/120	98/120
CILINDRADA / Nº CILINDROS	CM^3	3600 / 4 TA	3600 / 4 TA	3600 / 4 TA
SISTEMA DE POST-TRATAMIENTO DOC		●	●	●
CAPACIDAD DEPÓSITO CARBURANTE	L	120	120	120
EMBRAGUE				
EMBRAGUE INDEPENDIENTE BIDISCO EN SECO		12	12	12
MANDO MECÁNICO		●	●	●
EMBRAGUE MULTIDISCO EN BAÑO DE ACEITE		○	○	○
FUNCIÓN DE-CLUTCH: BOTÓN DE EMBRAGUE		○	○	○
TRANSMISIÓN				
SPEED FOUR + INVERSOR MECÁNICO: 12AD + 12MA 40 KM/H		●	●	●
SPEED FOUR + SUPERREDUCTOR + INVERSOR MECÁNICO: 16AD + 16MA 40 KM/H		○	○	○
SPEED FOUR + POWER FOUR + INVERSOR MECÁNICO: 24AD + 24MA 40 KM/H		○	○	○
SPEED FOUR + POWER FOUR + INVERSOR MECÁNICO + SUPERREDUCTOR: 32AD + 32MA 40 KM/H		○	○	○
SPEED FOUR + POWER FOUR + INVERSOR HIDRÁULICO: 24AD + 24MA 40 KM/H		○	○	○
SPEED FOUR + POWER FOUR + INVERSOR HIDRÁULICO + SUPERREDUCTOR: 32AD + 32MA 40 KM/H		○	○	○
XTRASHIFT + SPEED FOUR + INVERSOR HIDRÁULICO: 36AD + 12MA (3 MARCHAS POWERSHIFT)		○	○	○
XTRASHIFT + SPEED FOUR + SUPERREDUCTOR +INVERSOR HIDRÁULICO: 48FWD + 16REV		○	○	○
ECO FORTY (40 KM/H CON RÉGIMEN MOTOR REDUCIDO)		○	○	○
INVERSOR HIDRÁULICO BAJO CARGA		○	○	○
SHUTTLE MODULATION CONTROL: REGULACIÓN DE LA REACTIVIDAD DEL INVERSOR HIDRÁULICO		○	○	○
PARK LOCK		○	○	○
TOMA DE FUERZA				
EMBRAGUE MULTIDISCO EN BAÑO DE ACEITE		●	●	●
CONEXIÓN ELECTROHIDRULICA MODULADA		●	●	●
2 VELOCIDADES: 540/540E TR/MIN		●	●	●
2 VELOCIDADES: 540/1000 TR/MIN		○	○	○
4 VELOCIDADES: 540/540E/1000/1000E TR/MIN		○	○	○
EJE TDF 1" 3/8 (34,9 MM) DE 6 ESTRÍAS		●	●	●
EJE TDF 1" 3/8 (34,9 MM) DE 21 ESTRÍAS		○	○	○
TDF PROPORCIONAL AL AVANCE		○	○	○
PUENTE DELANTERO 4RM				
CONEXIÓN ELECTROHIDRÁULICA 4RM		●	●	●
TIPO RÍGIDO		●	●	●
ÁNGULO MÁXIMO DE GIRO		55º	55º	55º
BLOQUEO DE DIFERENCIAL ELECTROHIDRÁULICO TWIN-LOCK		●	●	●
FRENOS				
FRENOS HIDROSTÁTICOS CON PISTONES ANULARES		●	●	●
CONEXIÓN AUTOMÁTICA 4RM AL FRENAR		●	●	●

		X5.35	X5.45	X5.55
FRENOS				
FRENOS DELANTEROS MULTIDISCO EN BAÑO DE ACEITE		○	○	○
FRENADO INTEGRAL IBS - INTEGRAL BRAKING SYSTEM		●	●	●
FRENADO HIDRÁULICO DE REMOLQUE		○	○	○
FRENADO NEUMÁTICO DE REMOLQUE		○	○	○
CIRCUITO HIDRÁULICO				
CONTROL DE ESFUERZO, POSICIÓN, MIXTO, FLOTANTE		●	●	●
ELEVADOR TRASERO DE MANDO MECÁNICO		●	●	●
ERGONOMIC LIFT SYSTEM		○	○	○
ELEVADOR TRASERO DE MANDO ELECTRÓNICO		○	○	○
CAPACIDAD DE ELEVACIÓN CON 2 CILINDROS AUXILIARES	KG	4500	4500	4500
PRESIÓN MÁXIMA DE TRABAJO	BAR	180	180	180
CAUDAL BOMBAS HIDRÁULICAS (ELEVADOR+DIRECCIÓN)	L/MIN	62+32	62+32	62+32
ENGANCHE DE TRES PUNTOS CAT. 2		●	●	●
REGULACIÓN HIDRÁULICA TIRANTE DERECHO Y TERCER PUNTO		○	○	○
DISTRIBUIDORES AUXILIARES STD / OPC		2- 3	2- 3	2- 3
Nº 2 DISTRIBUIDORES DELANTEROS + JOYSTICK		○	○	○
ELEVADOR Y TOMA DE FUERZA DELANTEROS (CAPACIDAD DE ELEVACIÓN MÁXIMA)	KG	2200	2200	2200
CABINA Y PUESTO DE CONDUCCIÓN				
CABINA DELUXE SLIM / ADAPTADOR DE AUTORADIO		●	●	●
CALEFACCIÓN / VENTILACIÓN		●	●	●
AIRE ACONDICIONADO		○	○	○
ASIENTO DE SUSPENSIÓN NEUMÁTICA		○	○	○
TABLERO DE INSTRUMENTOS DIGITAL		●	●	●
DIMENSIONES Y PESOS				
A - LONGITUD MÁXIMA 4RM (CON CONTRAPESOS)	MM	4408	4408	4408
B - ANCHO MÍNIMO	MM	1900	1900	1900
C - DISTANCIA ENTRE EJES	MM	2355	2355	2355
D - ALTURA DE LA CABINA	MM	2615	2615	2615
E - DISTANCIA LIBRE AL SUELO	MM	350	350	350
PESO TOTAL EN ORDEN DE MARCHA (SIN CONTRAPESOS)	KG	3800	3800	3800
EQUIPAMIENTO OPCIONAL				
Nº 10 CONTRAPESOS FRONTALES DE 36 KG CADAUNO		○	○	○
CONTRAPESO DELANTERO DE 300 KG PARA ELEVADOR		○	○	○

Leyenda: ● de serie ○ opcional — no disponible

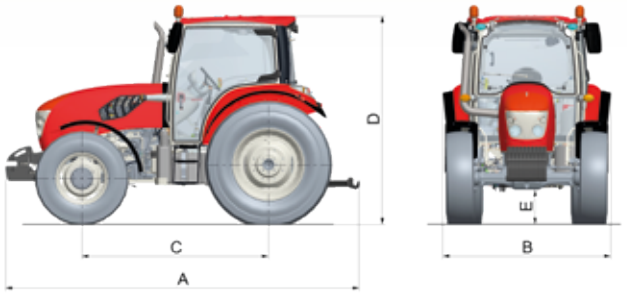

McCORMICK

Power Technology.

via G. Matteotti, 7 | 42042 Fabbrico [RE] Italia | t. +39.0522.656.111 | f. +39.0522.656.476
webmaster@argotractors.com | www.argotractors.com

ARGOTRACTORS

Life

AgroLube

progetto grafico: **gruppo saldatori** | bzzbzz@grupposaldatori.com
Los datos y las ilustraciones contenidos en esta publicación tienen carácter puramente informativo y por tanto podrán modificarse sin aviso previo.

E
6636961A1